C. RUEDA DELANTERA (FRENO TAMBOR)

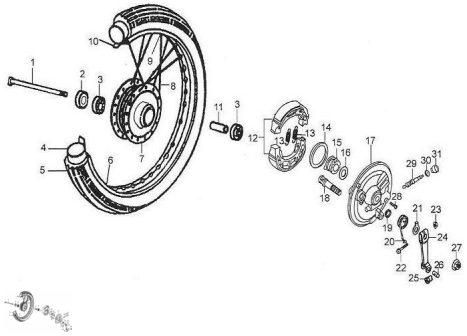

Rating: Not Rated Yet
Price:
Variant price modifier:

Base price with tax:

Price with discount:

Salesprice with discount:

Sales price:

Sales price without tax:

Discount:

Tax amount:

Ask a question about this product

Description

Ref.	Título	Código
1	EJE, RUEDA DELANTERA (FRENO TAMBOR)	89-51181-H136-1
2	RETEN 17 X 31 X 8	89-51116-0000-1
3	RODAMIENTO 6304	89-92102-0000
4	CAMARA DELANTERA	89-51104-H136
5	CUBIERTA DELANTERA 2,50X17	89-51103-H136
6	ARO LLANTA DELANTERA RAYOS	89-51112-0000
7	MAZA DELANTERA (TAMBOR)	89-51115-0000
8	RAYOS 4.0X163.5, RUEDA TRASERA	89-51113-0000-1
9	TUERCA RAYOS, ARO DE LLANTA	89-51124-H136
10	ALETA, NEUMATICO DELANTERO	89-51105-H136
11	BUJE	89-51106-H136-1
12	PASTILLAS DE FRENO DELANTERO(JUEGO)	89-54120-H136
13	RESORTES PASTILLAS DE FRENO(JUEGO)	89-54104-H136
14	RETEN, FRENO DELANTERO	89-54113-H136
15	ENGRANAJE REENVIO	89-54130-H136
16	ARANDELA ENGRANAJE REENVIO	89-54134-H136

ESTRUCTURA : C. RUEDA DELANTERA (FRENO TAMBOR)

Ref.	Título	Código
17	TAPA MASA DELANTERA	89-54140-H136
18	LEVA INTERNA FRENO DELANTERO	89-54112-H126
19	RETEN GUARDAPOLVO TAPA DE MAZA	89-54141-H136
20	RESORTE BRAZO FRENO DELANTERO	89-54107-H136
21	ARANDELA BRAZO DE FRENO DELANTERO	89-54121-H136
22	TORNILLO M6X25	89-B16674000
23	TUERCA M6	89-B061700006-3
24	PALANCA DE FRENO DELANTERO	89-54115-H136
25	TUERCA REGISTRO DE FRENO	89-91201-1060
26	PERNO GUIA	89-91503-0100
27	TUERCA M10 X .125	89-B05787021006
28	TORNILLO M5 X 16	89-B00818000500
29	LLANTA DELANTERA RAYOS ARMADA	89-900-2