CABEZA DE CILINDRO / CILINDRO (FX 300 / GF 300)

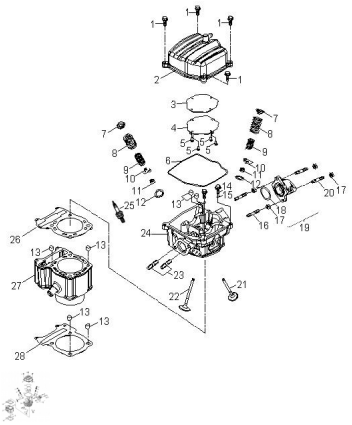

Rating: Not Rated Yet
Price:
Variant price modifier:

Base price with tax:

Price with discount:

Salesprice with discount:

Sales price:

Sales price without tax:

Discount:

Tax amount:

Ask a question about this product

Description

Ref.	Título	Código
1	TORNILLO M6 X 25 X 1	62-96000
2	TAPA CABEZA DE CILINDRO	62-12309
3	JUNTA	62-12303
4		62-12302
5	TORNILLO M4 X 8	62-93903
6	JUNTA TAPA DE CILINDRO	62-12391

Ref.	Título	Código	
	7	PLATILLO ASIENTO RESORTE SUPERIOR	62-14771
	8	RESORTE EXTERIOR VALVULA	62-14751
	9	RESORTE INTERIOR VALVULA	62-14761
	10	SEGURO	62-14781
	11	SELLO VALVULA	62-12209
	12	ASIENTO RESORTE EXTERIOR	62-14775
	13	PERNO GUIA	62-94301
	14	TORNILLO M6 X 25 X 1	62-96000
	15		62-94101
	16		62-91001
	17	TUERCA M6 X 1,0	62-94050
	18	O-RING 34,3	62-93210
	19	C. TUBO DE ADMISION	62-17100
	20		62-91001
	21	VALVULA DE ESCAPE	62-14721
	22	VALVULA DE ADMISION	62-14711
	23		62-91001
	24	CABEZA DE CILINDRO	62-12201
	25	BUJIA DPR7EA-9	62-98076
	26	JUNTA CABEZA DE CILINDRO	62-12250
	27	CILINDRO	62-12100
	28	JUNTA DE CILINDRO	62-12191