CABEZA DE CILINDRO

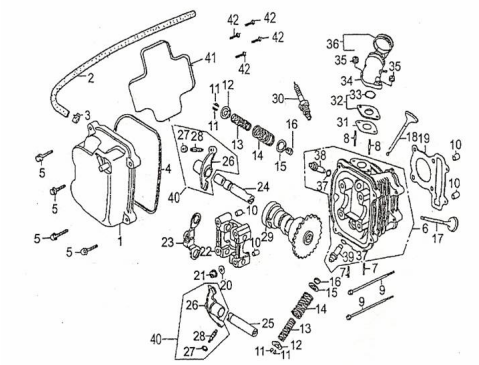

Rating: Not Rated Yet
Price:
Variant price modifier:

Base price with tax:

Price with discount:

Salesprice with discount:

Sales price:

Sales price without tax:

Discount:

Tax amount:

Ask a question about this product

Description

Ref.	Título	Código
1	TAPA CABEZA DE CILINDRO 125	22-12310
2	TUBO DE SALIDA DE AIRE 125	22-20162
3		22-20163
4	JUNTA TAPA CABEZA DE CILINDRO	22-12312

Ref.	Título	Código	
		125	
	5	TORNILLO M6 X 18	
	6		22-12210
	7		
	8		
	9	TORNILLO M6 X 18	
	10	BUJE REF ERENCIA 10 X 16	22-12118
	11		22-14752
	12	SOPORTE INFERIOR RESOTE INTERNO 125	22-14751
	13	RESORTE INTERNO DE VALVULA 125	22-14756
	14	RESORTE EXTERNO DE VALVULA 125	22-14755
	15	SOPORTE SUPERIOR RESORTE EXTERNO 125	22-14753
	16	RETEN DE VALVULA 125	22-14730
	17	VALVULA DE ESCAPE 125	22-14720
	18	VALVULA DE ADMISION 125	22-14710
	19	JUNTA CABEZA DE CILINDRO 125	22-12221
	20		22-GB/T96

Ref.	Título	Código
21	TURCA M 12 X1,25	
22	SOPORTE CABEZA DE CILINDRO 125	22-14414
23	CHAPA SE GURIDAD 125	22-14150
24	SOPORTE ARBOL DE LEVAS 125	22-14420
25	BUJE DE EJE 125	22-14413
26	ORQUILLA ARBOL DE LEVA 125	22-14411
27	TUERCA A JUSTABLE	22-14416
28	TORNILLO	22-14415
29	ARBOL DE LEVAS 125	22-14100
30	BUJIA 125	22-34210
31	JUNTA TUBO DE ADMISION 125	22-17332
32		22-17331
33	O-RING 20,6 X 1,9	22-17321
34	TUBO DE ADMISION 125	22-17310
35	TURCA M 12 X1,25	
36		22-17340
37	O-RING GUIA	22-12216
38	GUIA VALVULA DE ADMISION 125	22-12214
39	GUIA VALVULA DE ESCAPE 125	22-12215
40		22-14410

Ref.	Título	Código	
	41	PLACA 125	22-12353
	42	TORNILLO ST4 X 8	