CONJUNTO BALANCIN

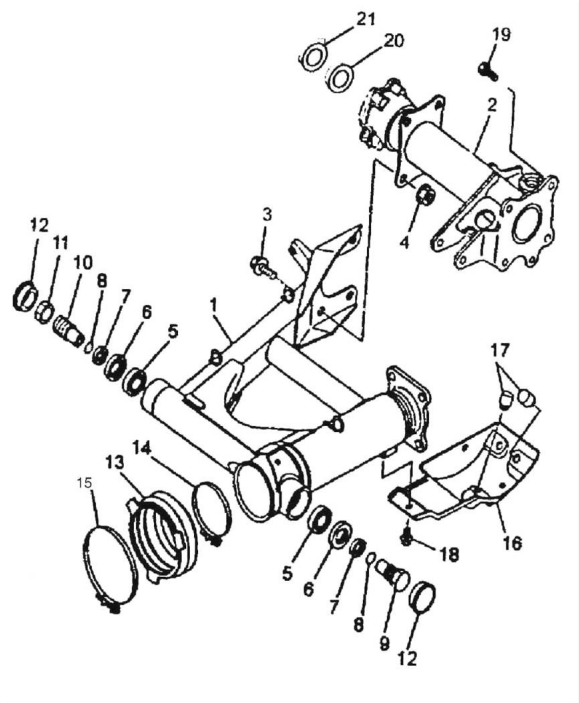

Rating: Not Rated Yet
Price:
Variant price modifier:

Base price with tax:

Price with discount:

Salesprice with discount:

Sales price:

Sales price without tax:

Discount:

Tax amount:

Ask a question about this product

Description

Ref.	Título	Código
1		

Ref.	Título	Código	
	2		
	3	TORNILLO M12X1,25	33-Q/JR YP3
	4	TUERCA M12X1,25	33-Q/JR YP3-1
	5		33-GB/T 297
	6	RETEN	
	7	COLLAR	
	8	O-RING 1,22X17	33-JB/T 665
	9		
	10		
	11	TUERCA M22 BRAZO TRASERO DERECHO	
	12		
	13		
	14	UNIDAD EJE ABRA ZADERA	
	15	UNIDAD EJE ABRA ZADERA	
	16		
	17	TAPON	
	18	TORNILLO M8X12	

Ref.	Título	Código	
	19	TORNILLO	33-Q/JR YP3-2
	20	RETEN	
	21		