CONJUNTO CUADRO

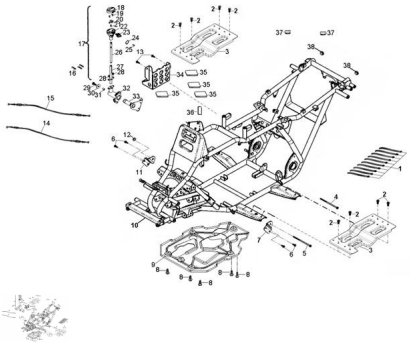

Rating: Not Rated Yet
Price:
Variant price modifier:

Base price with tax:

Price with discount:

Salesprice with discount:

Sales price:

Sales price without tax:

Discount:

Tax amount:

Ask a question about this product

Description

Ref.	Título	Código
1	PRECINTO	
2	TORNILLO	
3	SOPORTE APOYA PIE DERECHO	
4	TORNILLO M10 X 130 X 1,25	
5	TORNILLO M10 X 130 X 1,25	

Ref.	Título	Código	
	6	TORNILLO M8 X 25 X 1,25	
	7	SOPORTE	
	8	TORNILLO M6 X 16 X 1	
	9		
	10	C. CUADRO	
	11	SOPORTE DERECHO MOTOR	
	12	TUERCA M10 X 1,25	
	13	TORNILLO M8 X 25 X 1,25	
	14	CABLE DE CAMBIO	
	15	CABLE DE CAMBIO	
	16	TORNILLO	
	17	C. PALANCA DE CAMBIO	
	18	TAPA	
	19		
	20	PLACA	
	21	RESORTE	
	22	PALANCA	

Ref.	Título	Código	
	23	GOMA PALANCA DE CAMBIO	
	24	CLIP RESORTE	
	25	TORNILLO M8 X 25 X 1,25	
	26	ENLACE PALANCA DE CAMBIO	
	27	EJE PALANCA DE CAMBIO	
	28	TORNILLO	
	29		
	30		
	31	ANILLO SE GURIDAD	
	32		
	33		
	34		
	35	APOYO BATERIA	
	36	GOMA	
	37	GOMA ASIENTO	
	38	TAPA GOMA	