# CONJUNTO CUADRO

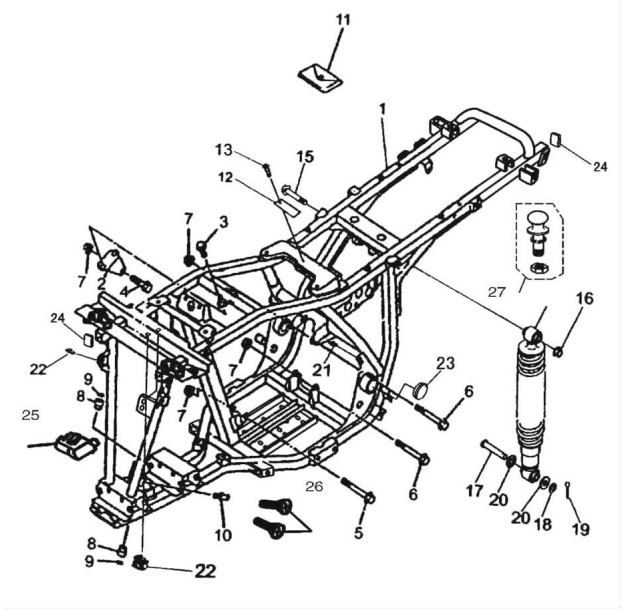


Rating: Not Rated Yet
**Price:**
Variant price modifier:

Base price with tax:

Price with discount:

Salesprice with discount:

Sales price:

Sales price without tax:

Discount:

Tax amount:

Ask a question about this product

Description

| Ref. | Título | Código |
|---|---|---|
| 1 | CUADRO | |
| 2 | | |

| Ref. | Título | Código | |
|---|---|---|---|
| | | | |
| | 3 | TORNILLO M8X16 | |
| | 4 | TORNILLO M8X55 | |
| | 5 | TORNILLO M8X65 | |
| | 6 | TORNILLO M8X105 | |
| | 7 | TUERCA M8 | |
| | 8 | | |
| | 9 | O-RING 15X2,65G | |
| | 10 | TAPON ACEITE M6 | |
| | 11 | BOLSITA DE HERRA MIENTAS | |
| | 12 | CHAPA ID | |
| | 13 | TORNILLO 3.2 X 7 | |
| | 14 | | |
| | 15 | TORNILLO M12X75 | |
| | 16 | TUERCA M12 | |
| | 17 | PERNO DE | |
| | 18 | | |

| Ref. | Título | Código | |
|---|---|---|---|
| | 19 | PERNO | |
| | 20 | | |
| | 21 | CABLE SEGURO 4 | |
| | 22 | CABLE SEGURO 2 | |
| | 23 | TAPON | |
| | 24 | TAPON CU ADRADO CHASIS | |
| | 25 | | |
| | 26 | TORNILLO M5X12 | |
| | 27 | UNIDAD PERNO DE UNION | |