Conjunto embrague

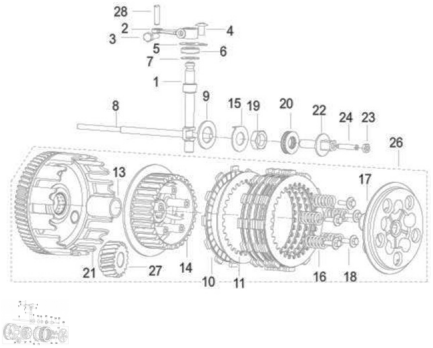

Rating: Not Rated Yet
Price:
Variant price modifier:

Base price with tax:

Price with discount:

Salesprice with discount:

Sales price:

Sales price without tax:

Discount:

Tax amount:

Ask a question about this product

Description

Ref.	Título	Código
1	Eje de leva.	
2	Palanca de separación	
3	TORNILLO M6 X 16	
4	Tornillo Phillips M12x6	
5	Seguro	

Ref.	Título	Código	
	6	Sello de aceite	
	7	Arandela	
	8	Varilla impulsora	
	9	La arandela de empuje	
	10	Placa de fricción (Vivienne)	
	11	Disco de embrague (Vivienne)	
	13		
	14	Tambor de embrague	
	15	Arandela de seguridad	
	16	Resorte de embrague (Vivienne)	
	17	Placa de presión (Vivienne)	
	18	Tornillo M16X5	
	19		
	20		
	21	Canasta de embrague (Vivienne)	
	22	Buje de apoyo	
	23	TUERCA 6	

Ref.		Título	Código	
		24	Tornillo Phillips M6	
		26	Conjunto de embrague armado	
		27	Engranaje de arranque (Vivienne)	
		28	Pin M14x6	