ESTRUCTURA

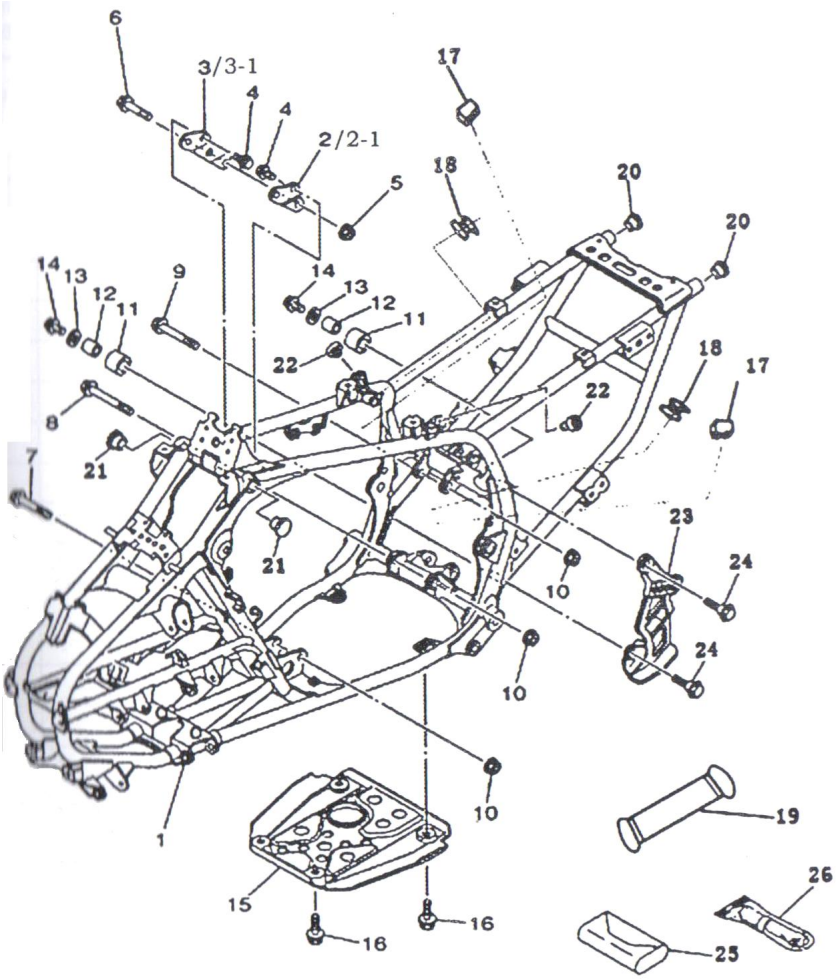

Rating: Not Rated Yet
Price:
Variant price modifier:

Base price with tax:

Price with discount:

Salesprice with discount:

Sales price:

Sales price without tax:

Discount:

Tax amount:

Ask a question about this product

Description

Ref.	Título	Código
1		
2	PLACA CO NECTORA SUPERIOR	
3	PLACA CO NECTORA SUPERIOR DERECHA MOTOR	
4	TORNILLO M8 X 14	11-80295
5	TUERCA M10 X 1.25	
6	TUERCA M10 X 1.25 X 55	11-80375
7	TUERCA M10 X 1.25 X 75	11-80380
8	BUJE PRO TECTOR 1	
9	TUERCA M10 X 1.25 X 110	11-80370
10	TUERCA M10 X 1.25 X 100	11-80455
11	TUERCA M10 X 1.25	
12	BUJE PRO TECTOR 2	
13		11-80625
14	TORNILLO M8 X 12	11-80290
15	PLACA PR	
16	TORNILLO M8 X 16	
17	GOMA DE	

Ref.	Título	Código	
	18	GOMA DE SOPORTE DE FILTRO DE AIRE	
	19	CINTA DE	
	20	TAPON DE GOMA TRASERO	
	21	TAPON DE GOMA DEL ANTERO	
	22	TAPON DE GOMA DE CHASIS	
	23	CUBIERTA	
	24	TORNILLO M6 X 16	
	25	BOLSA DE	
	26		
	27	PLACA CO NECTORA SUPERIOR	
	28	PLACA CO NECTORA SUPERIOR DERECHA DE MOTOR	