GRUPO CADENA DE DISTRIBUCION

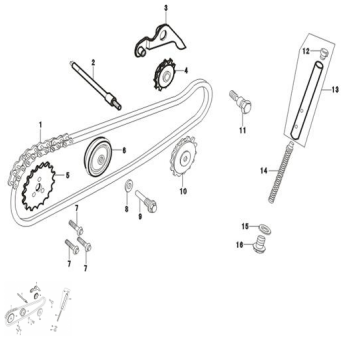

Rating: Not Rated Yet
Price:
Variant price modifier:

Base price with tax:

Price with discount:

Salesprice with discount:

Sales price:

Sales price without tax:

Discount:

Tax amount:

Ask a question about this product

Description

Ref.	Título	Código
1	CADENA DE DISTRIBUCION	170-14061
2	VARILLA, GUIA CADENA	170-15013
3	AJUSTA CADENA	170-14116
4	RUEDA, AJUSTA CADENA	170-14121
5	PIÑON	170-14058
6	RUEDA, VARILLA GUIA CADENA	170-14124
7	TORNILLO M5X12	170-14059
8	ARANDELA	170-38045
9	PERNO, GUIA CADENA	170-14127
10	DISCO DENTADO	170-15015
11	TORNILLO PIVOT, AJUSTA CADENA	170-14120
12	VARILLA, AJUSTA CADENA	170-80075
13	VARILLA, AJUSTA CADENA	170-14108
14	RESORTE, AJUSTA CADENA	170-38115
15	ARANDELA	170-38045
16	TORNILLO, DRENAJE M12X1,5	170-11026