GRUPO CONJUNTO HORQUILLA

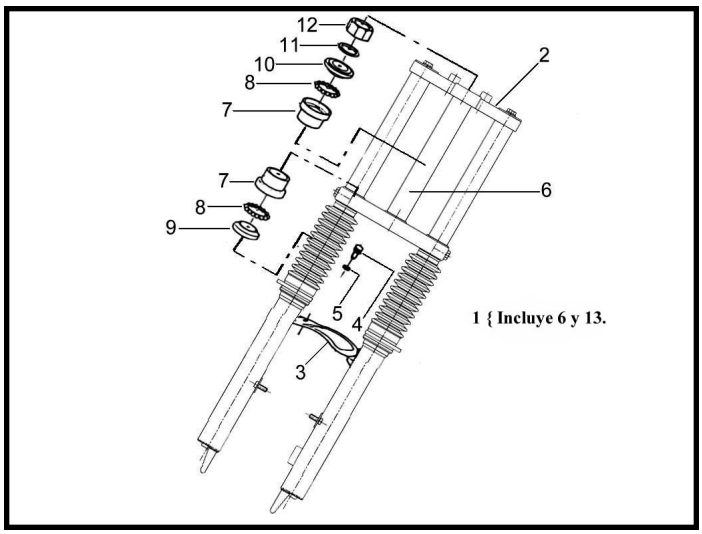

Rating: Not Rated Yet
Price:
Variant price modifier:

Base price with tax:

Price with discount:

Salesprice with discount:

Sales price:

Sales price without tax:

Discount:

Tax amount:

Ask a question about this product

Description

Ref.	Título	Código
1	CONJUNTO HORQUILLA ARMADA SOL AUT./4V	R230201000FN
3	UNIÓN PIERNAS HORQUILLA SOL AUT./4V	R230201010
4	TORNILLO CABEZA HEXAGONAL M6X15	R511506
5	ARANDELA GROWER Ø 6	R200306
6	SUBCONJUNTO CRUCETA CON CAÑO DE VELA	R230201090
7	Cubeta dirección	R460100040
8	Jaula porta bolillas dirección	R460200040
9	Cubeta inferior dirección	R460208921

ESTRUCTURA : GRUPO CONJUNTO HORQUILLA

Ref.	Título	Código
10	Cubeta superior dirección	R480200021
11	ARANDELA PLANA 32X25,5X2,25	R280200055
12	TUERCA HEXAGONAL FIJACIÓN CUBETA (CIEGO)	R260200060
13	CABEZAL HORQUILLA	R230201080FN